VORTICE

INSTALLAZIONE VORT QUADRO PER CONTROSOFFITTI DI ELEVATO SPESSORE

INSTALLING VORT QUADRO IN THICK FALSE CEILINGS
INSTALLATION VORT QUADRO POUR FAUX PLAFONDS DE FORTE EPAISSEUR
INSTALLATION VORT QUADRO AN STARKEN HÄNGEDECKEN
INSTALACIÓN VORT QUADRO PARA FALSO TECHO DE GRAN ESPESOR
INSTALAÇÃO VORT QUADRO PARA TECTOS FALSOS DE ELEVADA ESPESSURA
INSTALLATIE VORT QUADRO BIJ VERLAAGDE PLAFONDS VAN GROTERE DIKTE
INSTALLATION AV VORT QUADRO I INNERTAK MED MYCKET STOR TJOCKLEK
INSTALACJA VORT QUADRO NA OBNIŻONYCH SUFITACH O DUŻEJ GRUBOŚCI
A VORT QUADRO FELSZERELÉSE VASTAG ÁLMENNYEZETBE
INSTALACE PŘÍSTROJE VORT QUADRO PRO FALEŠNÉ STROPY S VĚTŠÍ TLOUŠŤKOU
INSTALARE VORT QUADRO PENTRU TAVANE FALSE CU GROSIME RIDICATĂ
VORT QUADRO - POSTAVLJANJE NA UMETNUTE STROPOVE VELIKE DEBLJINE
YÜKSEK KALINLIKLARDAKİ DUVARLARA VORT TABLOSUNUN YERLEŞTİRİLMESİ
ΕΓΚΑΤΑΣΤΑΣΗ VORT QUADRO ΓΙΑ ΨΕΥΔΟΡΟΦΕΣ ΜΕΓΑΛΥΤΕΡΟΥ ΠΑΧΟΥΣ
УСТАНОВКА VORT QUADRO НА ПОДВЕСНЫХ ПОТОЛКАХ ЗНАЧИТЕЛЬНОЙ ТОЛЩИНЫ
تركيب VORT QUADRO على السقوف المصطنعة البالغة السماكة - VORT QUADRO在极厚天花板上的安装

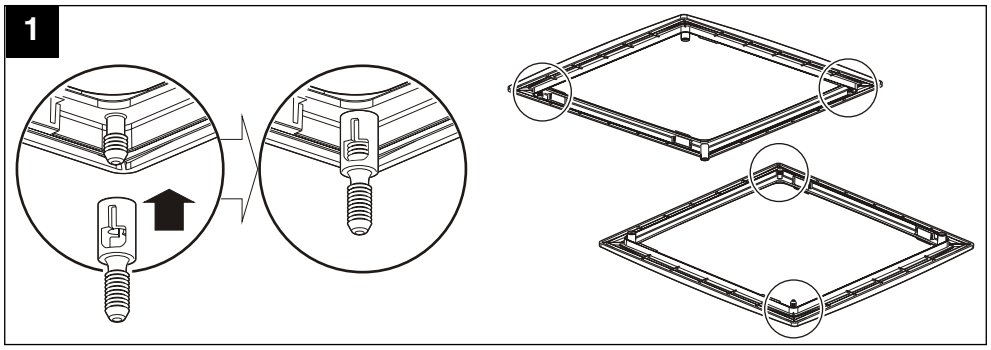

MADE IN ITALY COD. 5.371.084.317 26/05/2006

VORTICE LIMITED
Beeches House - Eastern Avenue
Burton on Trent
DE13 0BB
Tel. (+44) 1283-492949
Fax (+44) 1283-544121
UNITED KINGDOM

VORTICE FRANCE
72 Rue Baratte-Cholet
94106 Saint Maur Cedex
Tel. (+33) 1-55.12.50.00
Fax (+33) 1-55.12.50.01
FRANCE

VORTICE ELETTROSOCIALI S.p.A.
Strada Cerca, 2 - frazione di Zoate
20067 TRIBIANO (MI)
Tel. (+39) 02-90.69.91
Fax (+39) 02-90.64.625
ITALIA

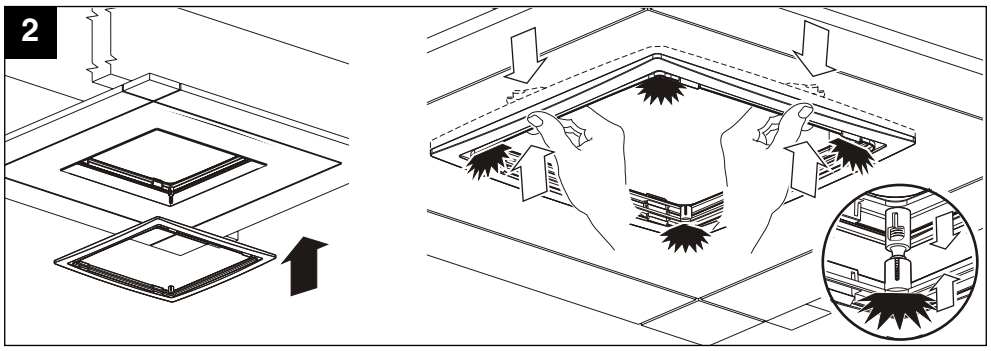

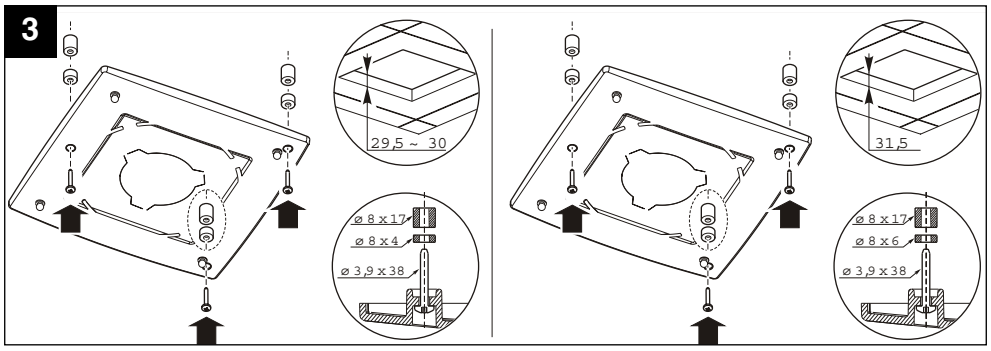

La Vortice S.p.A. si riserva di apportare tutte le varianti migliorative ai prodotti in corso di vendita
Vortice S.p.A. reserves the right to modify its products for the purpose of improvement without prior notice.
La société Vortice S.p.A. se réserve le droit d'apporter toutes les variations afin d'améliorer ses produits en cours de commercialisation.
Die Firma Vortice S.p.A. behält sich das Recht vor, Änderungen zur Verbesserung der Produkte ihres Warenangebotes vorzunehmen.
Vortice S.p.A. se reserva el derecho de incorporar todas las mejoras necesarias a los productos en fase de venta.
A Vortice S.p.A. reserva-se o direito de efectuar melhoramentos aos produtos durante a venda.
Vortice S.p.A. behoudt zich het recht voor elke gewenste verandering aan te brengen in het reeds op de markt gebrachte product.
Vortice S.p.A. förbehåller sig rätten att göra alla ändringar som syftar till att förbättra produkterna som är till försäljning.
Firma Vortice S.p.A. zastrzega sobie prawo wprowadzania dowolnych zmian mających na celu udoskonalenie sprzedawanych produktów.
A Vortice S.p.A. fenntartja a jogot, hogy a forgalomban lévő termékein bármely jobbító változtatást végrehajtson.
Podnik Vortice S.p.A. si vyhrazuje právo na zlepšování svých výrobků v průběhu prodeje.
Firma Vortice S.p.A. î i rezervă dreptul de a aduce îmbunătăţiri produselor în curs de vânzare.
Tvrtka "Vortice S.p.A." zadržava pravo unošenja promjena u svrhu poboljšanja proizvoda u prodaji.
Vortice S.p.A. şirketi, satışa sunulan ürünlerinde tüm düzeltici değişikliklerı yapma hakkını saklı tutar.
Η Vortice S.p.A διατηρεί το δικαίωμα να πραγματοποιεί βελτιωτικές τροποποιήσεις στα προϊόντα της που βρίσκονται στην αγορά.
Фирма Vortice S.p.A оставляет за собой право вносить все возможные улучшения в конструкцию находящихся в данный момент в продаже изделий.
تحتفظ مؤسسة Vortice S.p.A. بحق إجراء كافة التعديلات التحسينية على منتجاتها المطروحة في الأسواق.
Vortice股份有限公司保留在产品销售期间进行产品改良的权利。